ЭНЕРГОМИР
www.energomir.su

Электрический проточный водонагреватель

KDH / KDHZ Luxus hydraulic

Наиболее важные преимущества

Медные нагревательные элементы
Надежная технология изготовления нагревательных элементов в медном корпусе гарантирует долговечность, невосприимчивость к содержанию в воде воздуха и загрязнений.

Переключатель мощности
Возможность установки режима полной мощности или экономичного режима.

Автоматическое включение 2 ступеней мощности.
Водонагреватель включает I или II ступень мощности в зависимости от величины протока.

Регулировочный клапан.
Регулировочный клапан позволяет ограничить величину максимального протока и получить требуемую температуру воды.

Применение

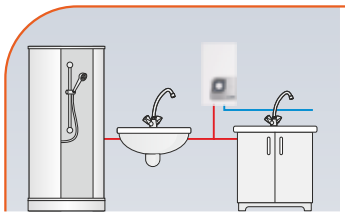

12-15кВт

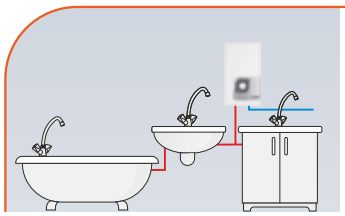

от 18кВт

Габариты

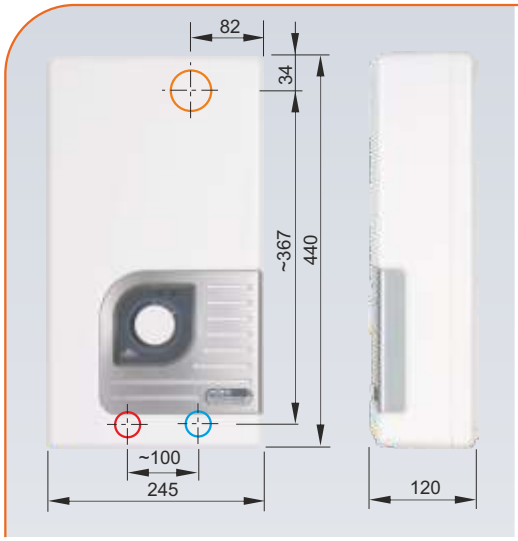

Давление воды 0,15 - 0,6 МПа

Водные соединения Gw 1/2" *

Степень защиты IP 25

* Для подачи холодной и слива нагретой воды использовать металлические трубы (медь и сталь)

KDHZ

Водонагреватель в металлическом корпусе с повышенной устойчивостью к механическим повреждениям. Идеально подходит для установки в общественных зданиях.

Технические данные

Код продукта	Номинальная мощность / напряжение	Номинальный потребляемый ток (А)	Минимальное сечение проводов питания (мм^2)	Производительность ($\Delta t=30^\circ$) (л/мин)
KDH-09 LUXUS	9 кВт / 380В 3~	3x13,7	4 x 1,5	4,3
KDH-12 LUXUS	12 кВт / 380В 3~	3x18,2	4 x 2,5	5,8
KDH-15 LUXUS	15 кВт / 380В 3~	3x22,8	4 x 2,5	7,2
KDH-18 LUXUS	18 кВт / 380В 3~	3x27,3	4 x 4	8,7
KDH-21 LUXUS	21 кВт / 380В 3~	3x31,9	4 x 4	10,1
KDH-24 LUXUS	24 кВт / 380В 3~	3x36,5	4 x 6	11,6

KOSPEL